SPIDER 18.90

ES

AUTOPROPULSADAS CON RUEDAS DE ORUGA

PLATFORM BASKET

SIN TUBOS EXTERNOS

Made in Italy

SERIE SPIDER 18.90

Ideal para el mantenimiento de espacios verdes y de la casa

- Disponible con motor KUBOTA diésel con refrigeración líquid
- Disponible en versión HÍBRIDA con baterías de iones de litio
- Fácil acceso a cada componente para un mantenimiento sencillo
- Fácil de usar, con mandos precisos y proporcionales
- Versatilidad de uso con el brazo, sin restricciones a plena carga
- Equipada de serie con tomas de aire/agua y 230 Vca en barquilla
- Protección total de todos los componentes expuestos a través de protecciones metálicas
- Protección reforzada en los estabilizadores
- Sistema de fijación de la barquilla desarrollado para no ocupar espacios bajo la barquilla que puedan ser peligrosos

campbellsdv.com 31119

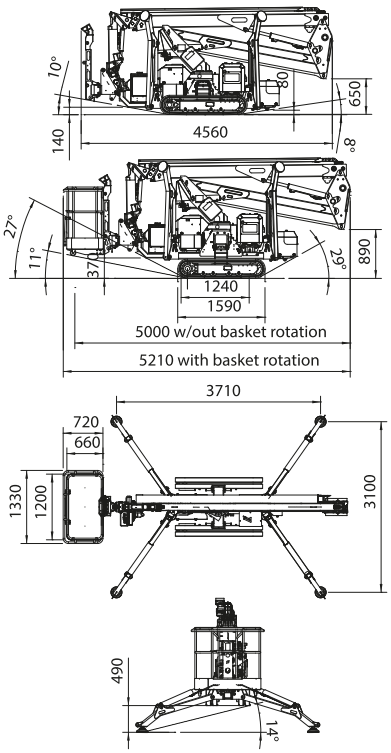

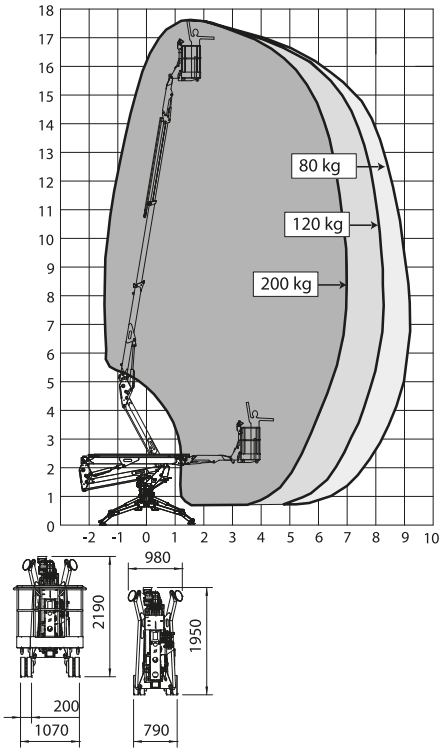

DATOS TECNICOS		STD	E	ED
Altura de trabajo máxima	m	17,60		
Altura de piso cesta	m	15,60		
Alcance lateral máximo	m	9,20		
Giro de la torreta	°	360		
Dimensiones cesta	m	1,30 x 0,70		
Giro de la torreta	°	70+70		
Capacidad máxima en cesta	Kg	200		
Largo sin cesta	m	5,00 (4,36)		
Ancho mínimo recogida	mm	780		
Altura minima recogida	mm	1950		
Extensión de estabilización	m	3,00 x 3,66		
Gradeabilidad máxima	grados/%	16° (29%)		
Gradeabilidad lateral máxima	grados/%	17° (31%)		
Velocidad máxima simple/doble	Km/h	1,5/2,5	0,8/1,5	1,5/2,5
PESO		**STD**	**E**	**ED**
Peso total*	Kg	2.350*	2.500*	2650*
Cargas en posición transporte	KN/m²	3,69		
Cargas en posición de trabajo	KN/m²	2,52		
Carga máxima del estabilizador	KN	17,50		
POTENCIA		**STD**	**E**	**ED**
Motor gasolina iGX390 Honda	CV/Giri'	13/3600	-	13/3600
Motor Z482 Kubota diesel	CV/Giri'	13/3200	-	13/3200
Motor eléctrico con bomba 230Vac/50Hz (110Vac/60Hz)	CV/KW	2,20/3 (1,50/2)	2,20/3 (1,50/2)	2,20/3 (1,50/2)
Motor eléctrico 24Vdc	CV/KW	-	3,5/4,8	3,5/4,8
Capacidad de baterias 24Vdc de plorno / 24Vdc de litio	Ah	-	210 / 300	210 / 300

* Puede diferir de la configuración

Platform Basket srl - Via Montessori, 1 - 42028 Poviglio - RE - Italy - Tel. +39 **0522 967666** - Fax +39 0522 967667
info@platformbasket.com - **www.platformbasket.com**